FA 过滤器监测报警器

示例 1

示例 2

示例 3

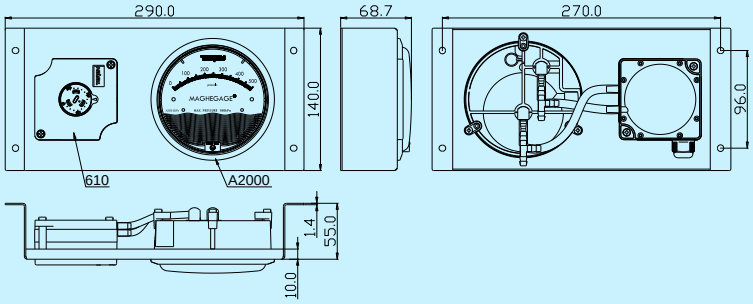

应用和特点

- 用于各类空调设备(例如 AHU)或空调系统的过滤器监测报警，或各类通风系统和设备如鼓风机、除尘设备等的监测报警
- 装置包括压差表和压差开关，既有现场压力显示(这是压差表的功能)，也可现场设定压力报警点，还可以提供现场声光报警和报警输出(这是压差开关或报警器的功能)

技术指标

介质：空气和非易燃、非腐蚀性气体
支架：喷塑镀锌钢板，颜色可定制，标准色为：RAL9016
重量：约 1Kg(含安装支架、压差表和压差开关的套装)
防护等级：取决于具体选型的压差开关或压差表，取等级低者
安装：横排或竖排，详见安装使用说明书
可选压差开关：具体参考产品 610/611/612/615 产品说明

型号	610	611	612	615
量程	20-300,50-500,100-1000,500-2500Pa			
电源	-	85~250VAC	9~28VAC/DC	电池 2XAAA
报警	-	红色 LED、绿色 LED (615 无)、蜂鸣器/静音键		
输出	SPDT, 2A/250VA, 1A/30VDC	-	SPST, 3A/30VDC/AC	-

可选压差表：具体参考 A/B2000 或 D2/D2P 产品说明

型号	A/B2000	D2	D2P
量程	0-250, 500,1000, 2000, 3000Pa 等		
电源	-	电池 AAx4(5 号)	16~28VAC/DC 或 85~265VAC
报警	-	可选声光报警	
显示	指针显示	LCD 数显	LCD 或 LED 数显

选型：这是一个组合产品，型号编制方式为：FA-xxx-yyy-V

FA：为产品系列代码
xxx：为压差开关的选型，如 610.01，详见 610 产品说明
yyy：为压差表的选型，如 A2000-500Pa，详见 A2000 说明
V：表示产品为竖排布置，压差表在上。产品为横排布置则缺省

示例(分别对应上面图示)：

1. 产品选型为 FA-610.01-A2000-500Pa，含义为：FA 组合产品，横排布置；压差开关为 610.01，居左；压差表为 A2000-500Pa，居右；产品整体装配和包装。
2. 产品选型为 FA-D2P4010-612.01，含义为：FA 组合产品，横排布置；压差表为 D2P4010，居左；压差开关为 612.01，居右；产品整体装配和包装。
3. 产品选型为 FA-A2000-60Pa-611.01-V，含义为：FA 组合产品，竖排布置；压差表为 A2000-60Pa，居上；压差开关为 611.01，居下；产品整体装配和包装。

WDPS 可调设定点液体压差开关/报警器

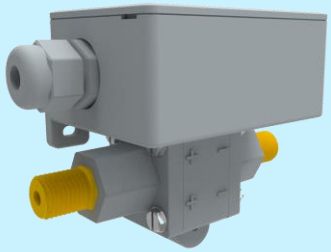

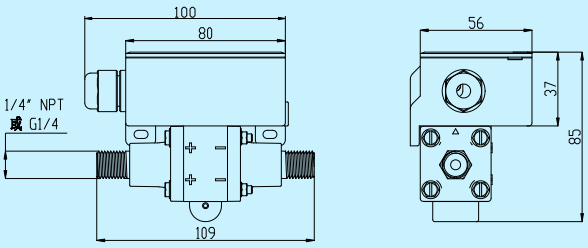

应用和特点

用于监测水、油等等非可燃、非腐蚀性液体的压降、过压等压差状态，可广泛应用在使用各类换热器、风冷或水冷冷水机组中的水流量控制，或水泵和水过滤器状态的监控、报警。

技术指标

可调范围及回差：详见选型表
最大允许静压：20bar
最大允许压差：20bar
工作介质温度：-10~70°C
工作环境温度：-20~70°C
存储温度：-30~80°C
电气特性：

型号	WDPS	WDPS1	WDPS2
电源	-	85~250VAC	9~28VAC/DC
LED 报警	-	红/绿色 LED	红/绿色 LED
开关输出	SPDT 3A/250VAC,3A/30VDC	-	SPST 3A,30VDC/AC
EMC	GB14536.1/GB14536.7, IEC60730-1/IEC60730-2-6		
电气连接	螺丝端子		

压力连接：G1/4、1/4" NPT 等
设定点重复性偏差：±2%
外壳：阻燃 PA66(UL94V-0)，耐水解；铜压力接口；NBR 膜片
重量：370g
防护：IP65
认证：CE

选型表

型号	WDPS WDPS1 WDPS2			液体压差开关 液体压差报警器(LED 报警) 液体压差开关，带 LED 报警
可调范围及回差		0 1 2 3 4		设定点8-20kPa，回差4±2kPa 设定点10-40kPa，回差4±3kPa 设定点10-100kPa，回差5±4kPa 设定点20-200kPa，回差5±4kPa 设定点40-400kPa，回差10±5kPa
过程连接			2 4 7	1/4" NPT G1/4 其他