TCL 低温控制器

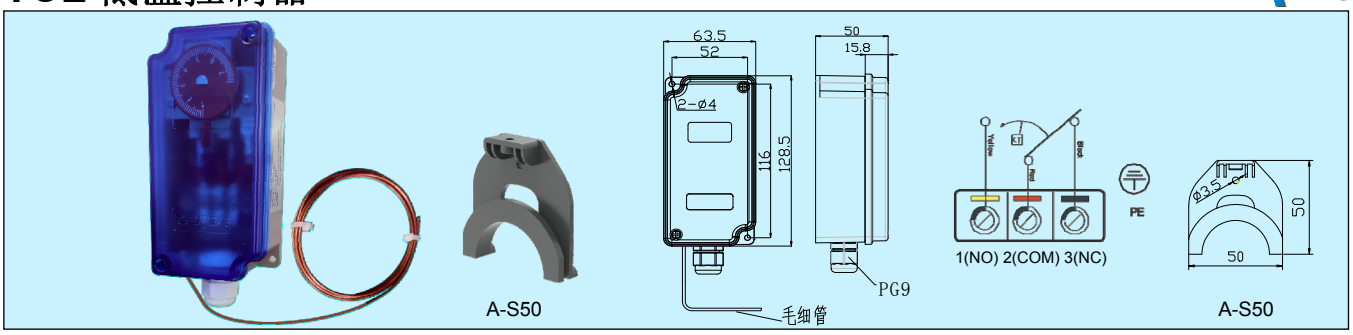

应用和特点

- 充满蒸汽的长敏感元件(铜毛细管)的任何部位低于设定温度，控制器内部开关就会断开
- TCL-xA 的设定温度范围是 0~7°C，TCL-xA-W 是-14~12°C。二者都可以选不同的毛细管长度，以适应不同的应用
- 将敏感元件盘绕于水盘管或液体管道表面进行低温监测保护
- 开关瞬间动作，自动复位型
- 直读刻度盘显示设定值，可以方便设置温度控制点

技术指标

敏感元件：铜毛细管，直径 Φ2mm，长度可选，见选型表
主要技术指标：见选型表
开关工作环境：-10~70°C，<95%RH，非结露
敏感元件工作温度范围：-30~80°C
精度：典型±2°C
开关输出：SPDT，降温开
触点容量：无感负载 250VAC/5A，有感负载 250VAC/4A
触点寿命：≥ 10^5 次
电气连接：螺丝端子×3，1.5mm²电线，PG9
电气强度：AC1500V/1min (AC1800V/1s)
绝缘电阻：常态≥100MΩ，潮态≥10MΩ
外壳：上壳阻燃 PC(UL94V-0)，下壳阻燃 ABS(UL94V-0)
防护等级：IP54
重量: 1.5m 长度：305g；3m 长度：335g；6m 长度：395g
认证：CE
安装配件：毛细管固定卡子，型号 A-S50-4(4 个装) 和 A-S50-8(8 个装)。需单独订货，交付时在同一个包装里。

选型表

型号	毛细管长度	温度范围°C	开关回差°C
TCL-1A	1.5m	0~7	2~4
TCL-3A	3m	0~7	2~4
TCL-6A	6m	0~7	2~4
TCL-1A-W	1.5m	-14~12	2~5
TCL-3A-W	3m	-14~12	2~5
TCL-6A-W	6m	-14~12	2~5

TCH 高温报警/控制器

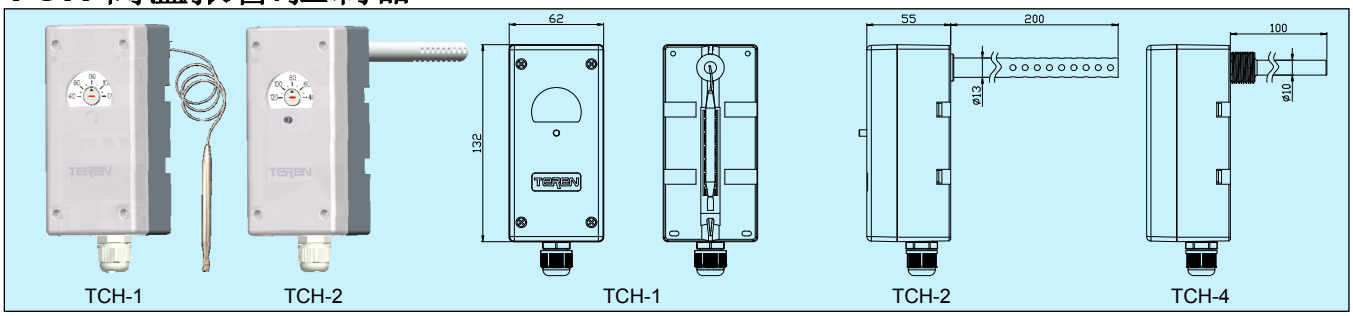

应用及特点

- TCH 系列高温报警/控制器在温度升高达到设定点以后，可切断相关风机、加热器或提供报警信号。TCH-1 为通用安装型，感温探头可靠贴在被测表面上；TCH-2 带标准探头，用于风道安装；TCH-4 配安装套管，可插入管道测量密闭流体温度
- 采用不锈钢毛细管及感温包，实现精确的温度测量
- 自动复位或手动复位可选
- 直读刻度盘显示设定值，可以方便设置温度控制/报警点

技术指标

敏感元件：不锈钢毛细管，感温包直径 Φ6mm，长度 75~80mm，总长度 700mm
工作环境：探头及温包 -10~120°C，<95%RH
控制器壳体 -10~100°C，非结露
设定点可调温度范围：40~120°C
精度(自动复位型)：典型±2°C
开关类型及电气连接：
自动复位型：SPDT，螺丝端子×3，1.5mm²电线，PG9；
手动复位型：SPST，螺丝端子×2，1.5mm²电线，PG9
触点容量：250VAC/5A(感性负载 4A)
触点寿命：≥10^5 次
回差：自动复位型：典型 2~6°C；手动复位型：典型 5~15°C
电气强度：AC1500V/1min
绝缘电阻：常态≥100MΩ，潮态≥10MΩ
外壳：阻燃 PC (UL94V-0)
探头：TCH-2: 200mm 不锈钢管；TCH-4: 100mm 不锈钢套管
防护等级：IP54(自动复位型)，IP43(手动复位型)
重量：TCH-1: 360g；TCH-2: 515g；TCH-4: 510g
认证：CE

选型表

型号	TCH-1 TCH-2 TCH-4		通用型高温报警/控制器 风管型高温报警/控制器 水管型高温报警/控制器
自动或手动复位		A M	自动复位 手动复位